Serie/s 550
Gama snack sobremesa
Snack & bar range

Séries 550
Gamme snack "sobremesa"
Gama snack sobre-mesa

PLANCHAS ELÉCTRICAS: E-95

Electric griddles: E-95

Planchas électriques: E-95

Placas elétricas: E-95

- Gama de planchas diseñada para ofrecer las máximas combinaciones de trabajo con las características de: diseño, potencia, funcionalidad y accesibilidad.
- Exterior fabricado en acero inoxidable AISI-304 (18/10) con acabado scotch.
- Palastro de acero pulido y rectificado de 15 mm de espesor.
- Resistencias rectangulares, termostato de regulación y piloto indicador de encendido. Posibilidad de transformar a 220 V. III+T.
- Palastros especialmente tratados para garantizar la uniformidad y máxima temperatura de trabajo en todos sus puntos.
- Mandos ergonómicos de poliamida+policarbonato resistentes al calor.
- Cajón delantero recoge-grasas en todos los modelos.
- Peto lateral y trasero para evitar salpicaduras.
- Superficie lisa.
- Patas regulables en altura.

- Range of griddles designed to offer the maximum working combinations, with the main features of: design, power, functionality and accessibility.
- External made of AISI-304 (18/10) stainless steel scotch finish.
- Polished and rectified steel sheet 15 mm thickness.
- Rectangular heating elements, control thermostat and power on light indicator. Possibility to transform into 220 V. III+T.
- Steel sheet specially treated to ensure uniformity and maximum operating temperature in the whole surface.
- Polyamide+polycarbonate ergonomic heat resistant knobs, with pilot, maximum and minimun operating position.
- All models provided with frontal grease box.
- Surrounding bib to avoid grease splahses.
- Plane surface.
- Adjustable legs.

- Gamme des planchas conçue pour offrir un grand numéro de combinaison de travail entre les caractéristiques suivantes: conception, puissance, fonctionnalité et accessibilité.
- Finition extérieur en inox AISI-304 (18/10) avec une finition type scotch.
- Plaque en acier rectifié et poli de 15 mm d`épaisseur.
- Résistance rectangulaire, thermostat de régulation et pilote indicateur d`allumage. Possibilité de transformer à 220V. III+T.
- Plaques traitées d`une manière spéciale pour garantir une uniformité et une température maximale durant son usage et à chaque point de la superficie.
- Boutons de commande ergonomiques en polyamide+polycarbonate, résistants à la chaleur.
- Tiroir de récupération des graisses dans tous les modèles.
- Bords relevés sur les trois côtés de la plaque.
- Surface lisse.
- Pieds réglables en hauteur.

- Gama de grelhadores desenhadas para oferecer as melhores combinações de trabalho com as características de: desenho, potência, funcionalidade e acessibilidade.
- Exterior fabricado em aço inoxidável AISI-304 (18/10) com acabamento scotch.
- Placa de aço polido e rectificado de 15 mm de espessura.
- Resistências rectangulares, termóstato de regulação e piloto indicador de acendimento. Possibilidade de transformar para 220V. III+T.
- Placas especialmente tratadas para garantir a uniformidade e máxima temperatura de trabalho em todos os

seus pontos.

- Botões ergonômicos de poliamida+policarbonato resistentes ao calor.
- Gaveta dianteira apanha-gorduras em todos os modelos.
- Alçado lateral e traseiro para evitar salpicos.
- Superfície lisa.
- Pés reguláveis em altura.

CARACTERÍSTICAS TÉCNICAS

Technical Characteristics / Caractéristiques Techniques / Características Técnicas

Modelo *Model Modèle Modelo*	Dimensiones *Dimensions Dimensions Dimensões* (mm)	Placa *Plate Plaque Placa* (mm)	Resistencias *Electric elements Résistances Resistências* (kw)	Potencia *Power Puissance Potência* (kw)	Voltaje *Voltage Tension Tensão*	Peso *Weight Poids Peso* (kg)
			1.00			
E-95	900 x 550 x 290	Fe	9	9.00	380 V. III+N+T	68
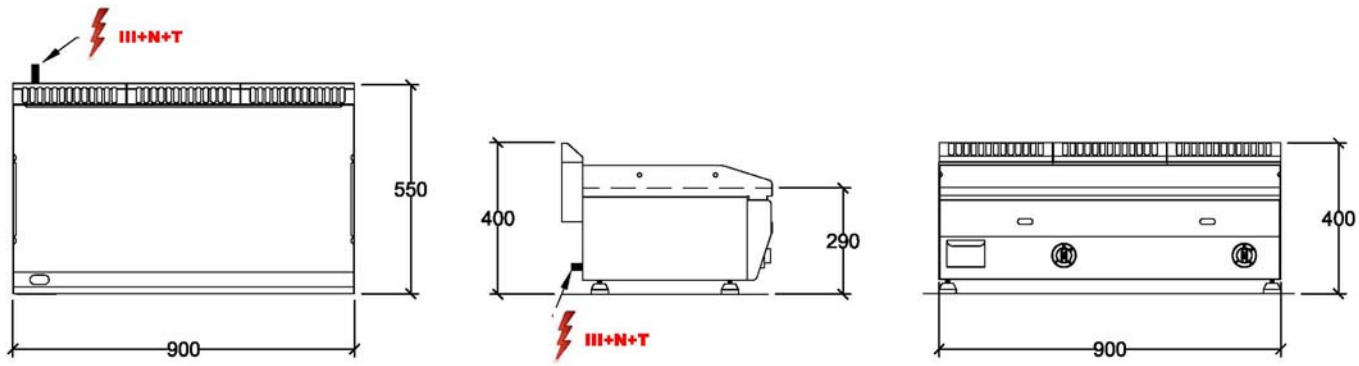
REPAGAS, S.A. se reserva el derecho a modificar precios y especificaciones del material sin previo aviso / REPAGAS, S.A. reserves the right to modify prices and change the material specifications without prior notice
REPAGAS, S.A. reserva o direito de alterar preços bem como especificações dos produtos sem aviso prévio / REPAGAS, S.A. se réserve le droit de modifier les prix et les caractéristiques du matériel sans aucun avis.